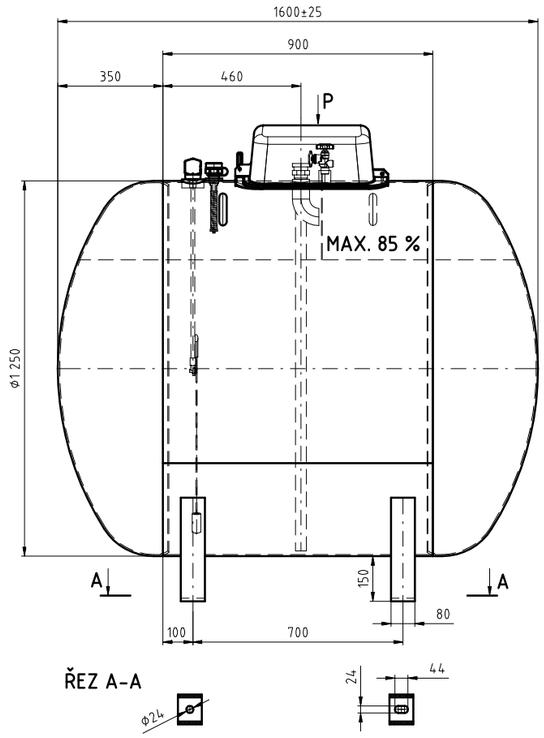

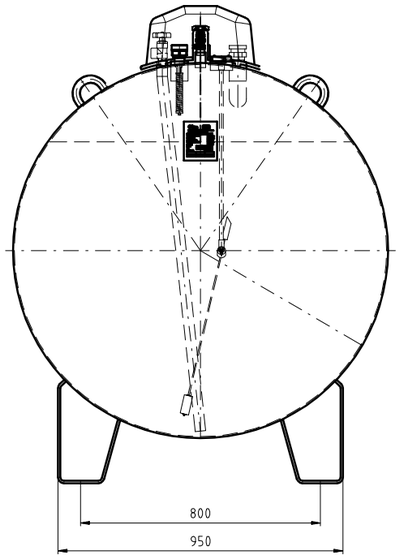

DETAIL I. M1:2

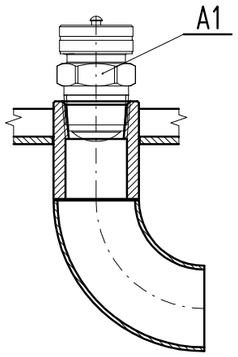

DETAIL II. M1:2

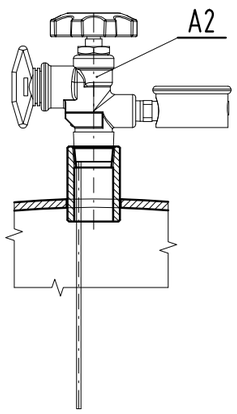

DETAIL III. M1:2

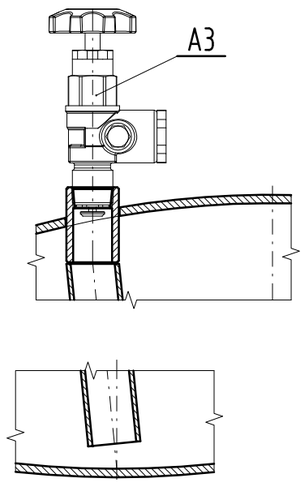

DETAIL IV. M1:2

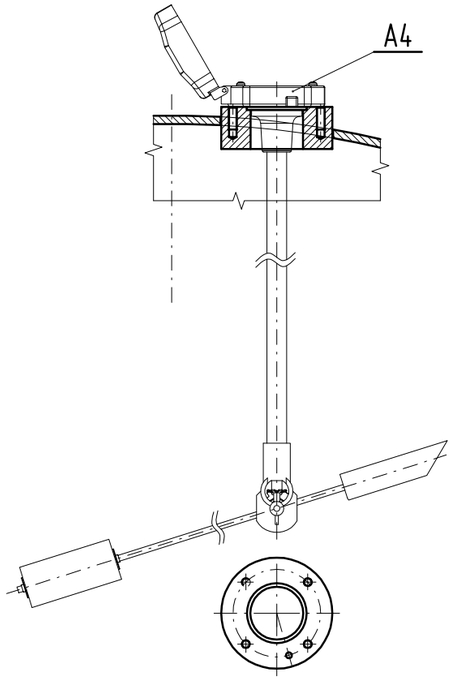

DETAIL V. M1:2

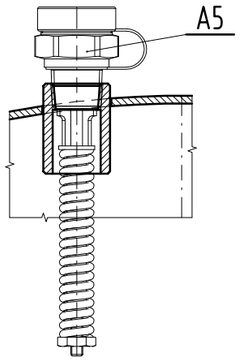

POHLED P

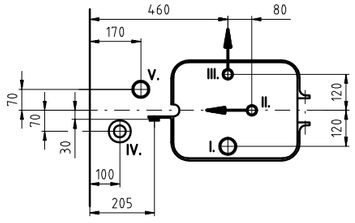

Č.	DN	NÁZEV	VSTUP	VÝSTUP	POZ.
I.	NPT 1 1/4"	PLNÍCÍ VENTIL	NPT 1 1/4"	ACME 1 3/4"	A1
II.	NPT 3/4"	VENTIL PLYNNÉ FÁZE+MANOMETR+85%	NPT 3/4"	Pol.i	A2
III.	NPT 3/4"	VENTIL KAPALNÉ FÁZE	NPT 3/4"	NPT 3/4"	A3
IV.		STAVOZNAK	l=635 mm		A4
V.	NPT 1"	POJISTNÝ VENTIL	NPT 1"		A5

POVRCHOVÁ ÚPRAVA	VNĚJŠÍ NÁTĚR :	2-komponentní min.120 ym RAL 9010, alt.RAL 6019	
	VNITŘNÍ NÁTĚR :	–	
	TRYSKÁNÍ :	SA 2 1/2 dle DIN 55 928	
NÁDRŽ	OBJEM :	1 650	l
	PRACOVNÍ PŘETLAK :	15,6	bar
	ZKUŠEBNÍ PŘETLAK :	22,3	bar
	TĚSNOSTNÍ PŘETLAK :	6	bar
	PRACOVNÍ MÉDIUM :	PROPAN, PROPAN-BUTAN	
	VÝPOČTOVÁ TEPLOTA :	+40	°C
	PRACOVNÍ TEPLOTA :	-20/+40	°C
	PŘÍDAVEK NA KOROZI :	0	mm

INDEX	ZMĚNA	DATUM	JMÉNO

Vypracoval:	JEŽEK T.	14.1.11
Schválil:	Ing.SEDLAK P.	
Technolog:	ŽELEZNY V.	
Svař.techn.:	ing.LACINA Z.	

VÝCHODOČESKÉ PLYNÁRENSKÉ STROJÍRNY, a.s. ROSICE U CHRASTI

Měřítko : 1:10 ( ) | Hmotnost (kg) : cca 410
Materiál : | Atest :
Polotovar :
CAD-Název : eVPS-0018_1,65m3N.dwg

Název :

NADZEMNÍ NÁDRŽ
ø1250 mm, 1 650 l

Číslo výkresu : eVPS-0018 | Změna | Formát

Interní číslo : | Listů : | List :